CONFIGURAÇÃO DE PENAS P/ PLOTAGEM

COR		ESP.
1	07	0,1
2	07	0,2
3	07	0,3
4	07	0,4
5	07	0,5
6	07	0,6
7	07	0,25
8	07	0,09
9	07	0,15
140	140	0,15
162	162	0,15

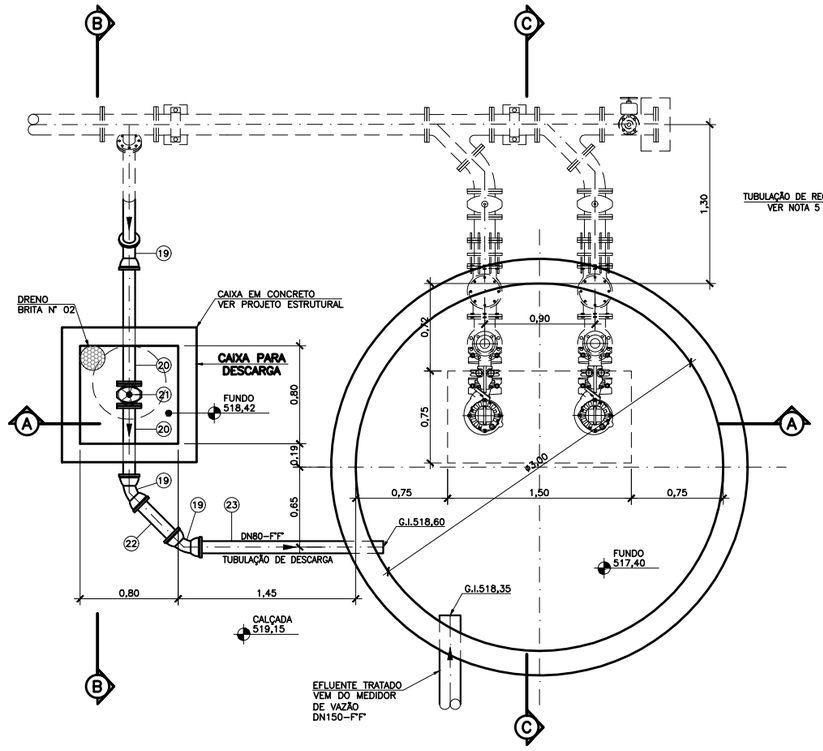

PLANTA BAIXA
ESCALA 1/25

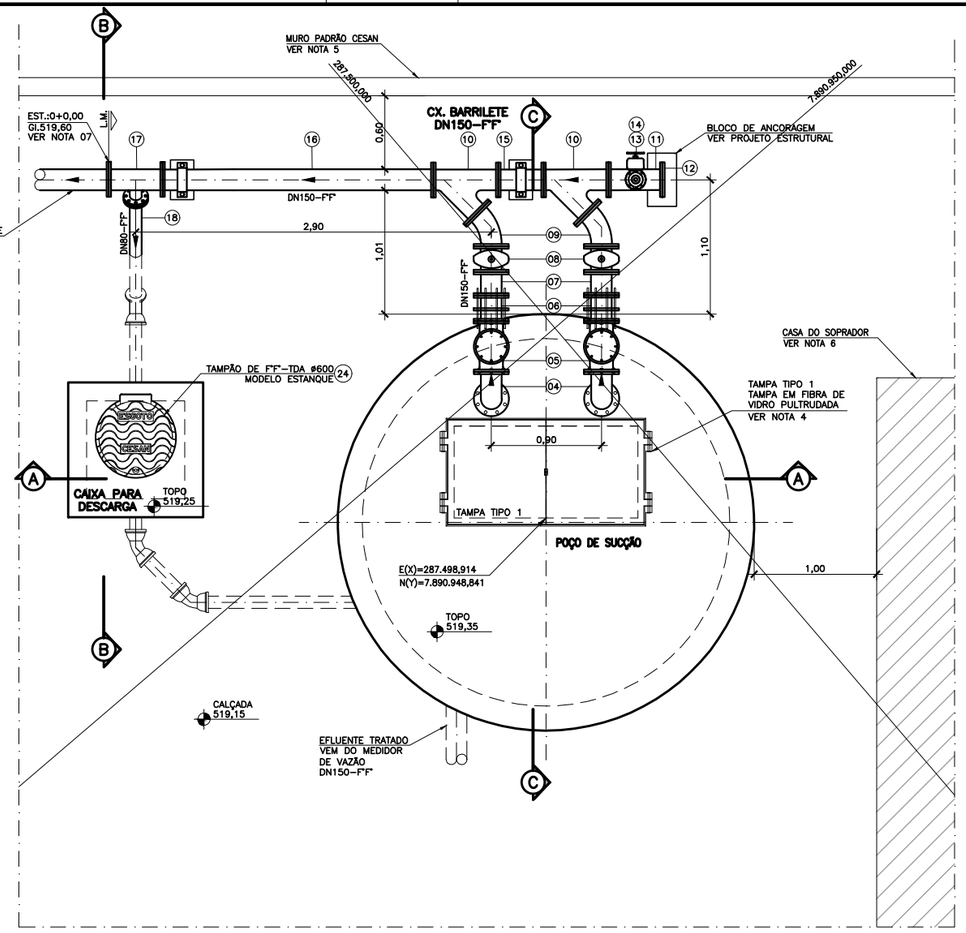

VISTA SUPERIOR
ESCALA 1/25

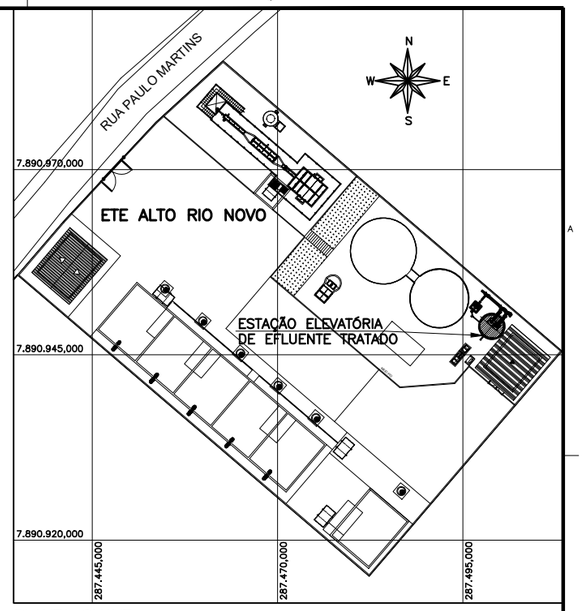

PLANTA CHAVE
S/ ESCALA

NOTAS

1. COTAS E ELEVAÇÕES EM METRO, DIÂMETRO EM MILÍMETRO, EXCETO ONDE INDICADO.
2. CONFIRMAR MEDIDAS NO LOCAL.
3. A BOMBA DEVERÁ SER FORNECIDA COMPLETA PELO FABRICANTE COM ACESSÓRIOS.
4. PARA DETALHE DA TAMPA, PERSPECTIVA E LISTA DE MATERIAIS, VER DESENHO Nº B–029–000–92–5–XX–0019.
5. PARA TUBULAÇÕES EXTERNAS, VER DESENHO Nº: B–029–000–92–5–XX–0022.
6. PARA IMPLANTAÇÃO, VER DESENHO Nº: B–029–000–92–5–XX–0021.
7. PARA EMISSÁRIO DE ESGOTO TRATADO, VER DESENHOS Nº B–029–000–92–5–XX–0031 E B–029–000–92–5–XX–0032.
8. APÓS ESCOLHA DO FORNECEDOR DO TRATAMENTO SECUNDÁRIO, A ELIMINAÇÃO DESTA ELEVATÓRIA PODERÁ SER ESTUDADA QUANDO DA ELABORAÇÃO DO PROJETO EXECUTIVO, CONSIDERANDO A CARGA HIDRÁULICA PROPOSTA POR ESTE NA SAÍDA DO EFLUENTE TRATADO.

OBSERVAÇÃO:

AS ESTRUTURAS SÃO REPRESENTATIVAS E DEVERÃO SER DIMENSIONADAS PELO ESTRUTURAL. DEVERÃO SER RESPEITADAS AS DIMENSÕES INTERNAS DAS UNIDADES.

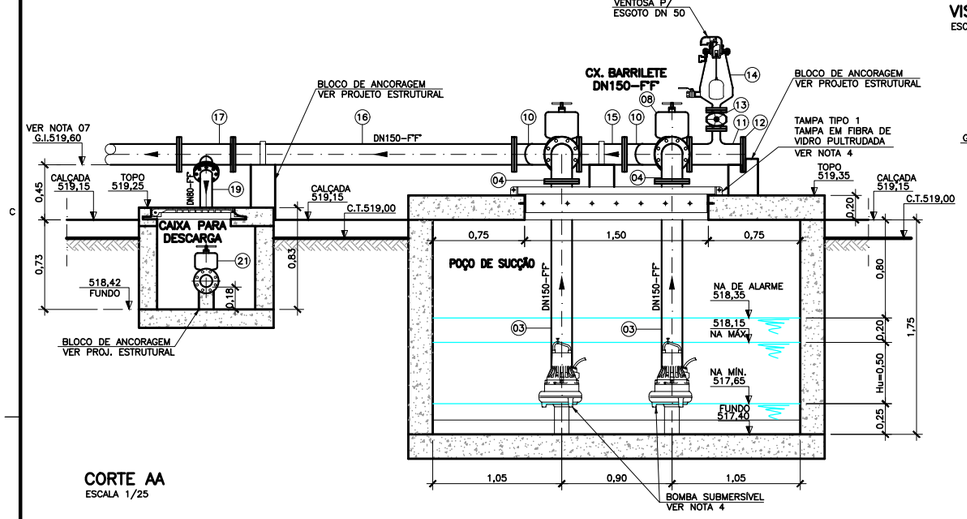

CORTE AA
ESCALA 1/25

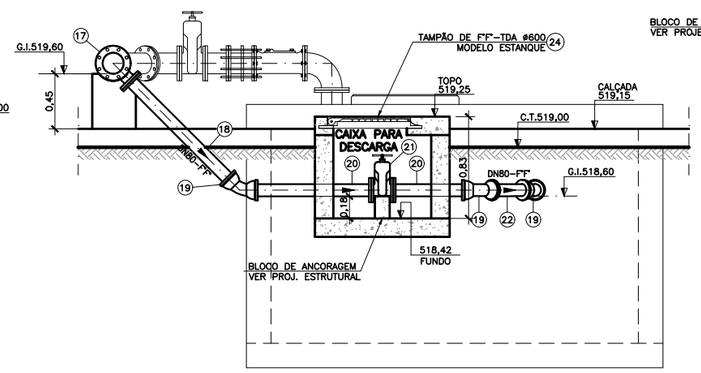

CORTE BB
ESCALA 1/25

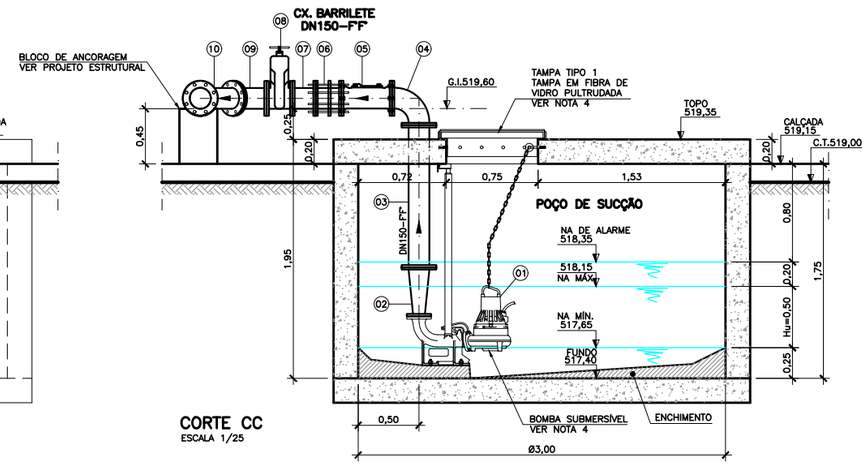

CORTE CC
ESCALA 1/25

ESTE DESENHO É PROPRIEDADE DA COMPANHIA ESPÍRITO SANTENSE DE SANEAMENTO – CESAN E NÃO PODE SER COPIADO SEM SUA AUTORIZAÇÃO.

NÚMEROS	TÍTULOS
PRINCIPAIS DESENHOS DE REFERÊNCIA	

Nº	LOCAL	DISCRIMINAÇÃO	DES.	DIV.	GER.	DATA
REVISÃO						

CANCELA E SUBSTITUI O DESENHO NÚMERO:

CANCELADO E SUBSTITUÍDO PELO DESENHO NÚMERO:

CENTRO DE DOCUMENTAÇÃO
RECEBIDO: / /
Nº DOC.: ASS.:
APROVAÇÃO CESAN:
ASS.: MATR.:
UNID.: DATA: / /
ESTA APROVAÇÃO NÃO ISENTA A CONTRATADA DE SUAS RESPONSABILIDADES LEGAIS.

EMINENTE: Consórcio SDV

PROJETADO: FERNANDA PROVEDEL ZAMBOM	COORDENADOR: PEDRO ANTONIO PASSOS DE OLIVEIRA
CREA: 20790/D REGIÃO: ES	CREA: 4869/D REGIÃO: BA
DESENHO: UITALO KUSTER	Nº DES. PROJETISTA:
DATA: 15 / 11 / 22	B–5–SDV–009–92–XX–018

RESPONSÁVEL TÉCNICO: PEDRO ANTONIO PASSOS DE OLIVEIRA
CREA: 4869/D REGIÃO: BA ART Nº 0820220032090 DATA: 23/02/2022

EMISSÃO CESAN	DATAS
PROJETADO:	
CREA:	
DESENHADO:	
VERIFICADO: E–DPE ENGº JOSÉ CELSO MOTTA	
DIVISÃO: E–DPE ENGª VIVIANE MICHELE BERNARDONE	
GERÊNCIA: E–GPJ ENGª AMANDA CAMPAGNARO PEREIRA BRAGATTO	

CESAN

MUNICÍPIO: ALTO RIO NOVO	DISTRITO: SEDE	BAIRRO:

NOME DO EMPREENDIMENTO: AMPLIAÇÃO DO SISTEMA DE ESGOTAMENTO SANITÁRIO DE ALTO RIO NOVO

TÍTULO: SES DE ALTO RIO NOVO – ESTAÇÃO DE TRATAMENTO DE ESGOTO
PROJETO HIDRÁULICO – ESTAÇÃO ELEVATÓRIA DE EFLUENTE TRATADO
PLANTA BAIXA, VISTA SUPERIOR, CORTES, E PLANTA CHAVE

ESCALA:	FOLHA:	Nº CESAN	REV:
INDICADA	01/02	B–029–000–92–5–XX–0018	00